Министерство образования и науки РФ
Федеральное государственное бюджетное образовательное учреждение высшего профессионального образования
«Тверской государственный университет»

Рассмотрено и рекомендовано
на заседании Ученого совета
биологического факультета
протокол № 4 от 11 декабря 2014 г.

«УТВЕРЖДАЮ»:
Руководитель ООП
_____
___Зиновьев А.В.___

ТРЕБОВАНИЯ К ВЫПУСКНОЙ КВАЛИФИКАЦИОННОЙ РАБОТЕ

Направление подготовки

06.03.01 Биология

Профиль

Общая биология
Физиология человека и животных

Квалификация выпускника

Академический бакалавр

Обсуждено на заседании кафедры
биологии
«5»__ноября___ 2014 г.
Протокол № 13_
Зав. кафедрой_____

Тверь 2014 г.

ОГЛАВЛЕНИЕ

I. ОСНОВНЫЕ ТРЕБОВАНИЯ К ВЫПУСКНЫМ КВАЛИФИКАЦИОННЫМ РАБОТАМ БАКАЛАВРОВ 4

Цели и задачи выпускной квалификационной работы 4
Тематика и порядок утверждения тем квалификационных работ 4
Научное руководство выпускными квалификационными работам 4
Порядок выполнения и предоставления выпускной квалификационной работы 5

II. СТРУКТУРА И СОДЕРЖАНИЕ ВКР 6

ОГЛАВЛЕНИЕ 6
ВВЕДЕНИЕ 6
ГЛАВА 1. ОБЗОР ЛИТЕРАТУРЫ 7
ГЛАВА 2. МАТЕРИАЛ И МЕТОДИКА ИССЛЕДОВАНИЙ 7
ГЛАВА 3. РЕЗУЛЬТАТЫ ИССЛЕДОВАНИЯ 7
ЗАКЛЮЧЕНИЕ 8
ВЫВОДЫ 8
СПИСОК ЛИТЕРАТУРЫ 8
ПРИЛОЖЕНИЯ 8

III. ОБЩИЕ ПРАВИЛА ОФОРМЛЕНИЯ ВЫПУСКНЫХ КВАЛИФИКАЦИОННЫХ РАБОТ9

Форматирование текста 9
Объем работы 9
Нумерация страниц 9
Титульный лист 9
Оглавление 9
ОГЛАВЛЕНИЕ 9
Термины и сокращения 10
Названия разделов 10
Ссылки на литературу 10
Формулы 11
Таблицы 11
Рисунки 12
Использование латинского текста 13
Числительные и символы 13
Приложения 13
Заключительный лист 13

IV. ПРАВИЛА ОФОРМЛЕНИЯ СПИСКА ЛИТЕРАТУРЫ 14

Примеры библиографического описания (ГОСТ 7.1-2003) 14

V. ПОДГОТОВКА К ЗАЩИТЕ ВЫПУСКНОЙ КВАЛИФИКАЦИОННОЙ РАБОТЫ 17

Отзыв научного руководителя 17
Рецензия на выпускную работу 17
Допуск к защите 18
Требования к размещению выпускной квалификационной работы на сайте ТвГУ 18
Ответственность 18

VI. ПОРЯДОК ЗАЩИТЫ ВЫПУСКНЫХ КВАЛИФИКАЦИОННЫХ РАБОТ 20

Доклад 20
Презентация 20
Особенности проведения защиты ВКР для лиц с ограниченными возможностями здоровья 21

VII. КРИТЕРИИ ОЦЕНИВАНИЯ ВЫПУСКНОЙ КВАЛИФИКАЦИОННОЙ РАБОТЫ 22

Перечень критериев для оценивания выпускной квалификационной работы 22
Правила формирования итоговой оценки выпускной квалификационной работы 24

ПРИЛОЖЕНИЯ 27

Приложение 1 Образец оформления титульного листа квалификационной работы 27
Приложение 2 Образец оформления заключительного листа квалификационной работы 28
Приложение 3 Образец справки, подтверждающей предоставление выпускной квалификационной работы для размещения на сайте ТвГУ 29

I. ОСНОВНЫЕ ТРЕБОВАНИЯ К ВЫПУСКНЫМ КВАЛИФИКАЦИОННЫМ РАБОТАМ БАКАЛАВРОВ [1]

На основе Порядка организации и осуществления образовательной деятельности по образовательным программам высшего образования – программам бакалавриата, программам специалитета, программам магистратуры, требований ФГОС ВО по направлению подготовки 06.03.01 «Биология» в ТвГУ разработаны требования к содержанию, объему и структуре выпускных квалификационных работ.

Защита выпускной квалификационной работы является составной частью государственной ***итоговой аттестации*** (ГИА) и заключительным этапом освоения образовательной программы.

Цели и задачи выпускной квалификационной работы

Выпускная работа выполняется в целях:

- систематизации, закрепления и расширения теоретических знаний по направлению и применения этих знаний при решении конкретных практических задач;
- развития навыков самостоятельной работы и овладения методикой исследования и экспериментирования при решении проблем, освещаемых в выпускной квалификационной работе;
- выяснения подготовленности студентов к самостоятельной работе в области своего направления;
- формирования умений и навыков оформления результатов исследований.

Тематика и порядок утверждения тем квалификационных работ

Студенту предоставляется право выбора темы выпускной квалификационной работы или предложения своей тематики с обоснованием целесообразности ее разработки. Темы выпускных квалификационных работ должны быть актуальными, соответствовать профилю подготовки, современному состоянию и перспективам развития науки. Тематика выпускных квалификационных работ определяется выпускающими кафедрами и утверждается ученым советом факультета. Закрепление тем выпускных квалификационных работ за студентами осуществляется распоряжением декана по факультету.

Выпускная работа должна носить ***исследовательский характер.*** Решение стандартных производственных задач не может являться содержанием выпускной работы бакалавров.

Бакалаврская работа является результатом самостоятельного исследования или входит в состав научного комплекса как часть научно-исследовательских работ, выполненных кафедрой, с экспериментальными исследованиями или с решениями прикладных задач. В этом случае в обязательном порядке должен быть отражен личный вклад автора в результаты работы научного коллектива.

Научное руководство выпускными квалификационными работам

При подготовке выпускной квалификационной работы каждому студенту назначается научный руководитель и, при необходимости, консультант. Научными руководителями выпускных квалификационных работ назначаются профессора, доценты, опытные преподаватели и научные сотрудники университета или, при необходимости, высококвалифицированные специалисты и научные сотрудники других учреждений и предприятий.

Назначение научных руководителей и консультантов осуществляется распоряжением декана по факультету.

---

[1] Требования составлены с учетом требований Государственного образовательного стандарта на основе Положения о выпускных квалификационных работах студентов Тверского государственного университета.

Научное руководство выпускной квалификационной работой включает:

- оформление научным руководителем задания на выпускную квалификационную работу;
- оказание помощи студенту в разработке календарного графика работы на весь период выполнения выпускной квалификационной работы;
- рекомендации по литературе, справочным, архивным материалам и другим источникам по теме;
- проведение систематических консультаций по ходу выполнения выпускной квалификационной работы;
- проверку выпускной квалификационной работы, оценку ее готовности к защите;
- написание отзыва на выпускную квалификационную работу;
- участие в работе комиссии по защите студентом выпускной квалификационной работы.

Порядок выполнения и предоставления выпускной квалификационной работы

Выпускная квалификационная работа для квалификации «бакалавр» выполняется в форме ***бакалаврской работы***.

Время, отводимое на выполнение выпускной квалификационной работы, определяется учебным планом направления.

К защите ВКР приказом ректора допускаются обучающиеся, успешно прошедшие предыдущее аттестационное испытание (при его наличии) и обучающиеся, не проходившие предыдущее итоговое аттестационное испытание по уважительной причине (при наличии подтверждающих документов). Обязательным условием допуска к защите является успешное прохождение процедуры ***предзащиты*** ВКР.

Выпускные работы бакалавров проверяются на объем заимствования научным руководителем в системе «Антиплагиат» или другой специализированной программе. Информация о результатах проверки отражается в отзыве

Руководитель ООП на основании изучения отзыва научного руководителя, рецензии и заключения об оригинальности принимает решение о допуске работы к защите, делая об этом соответствующую запись на титульном листе ВКР.

В случае если руководитель ООП не считает возможным допускать студента к защите выпускной квалификационной работы, этот вопрос рассматривается на ученом совете факультета с участием научного руководителя и отражается в приказе о допуске студентов к защите ВКР.

Для получения допуска к защите выпускная квалификационная работа должна быть размещена ***на сайте ТвГУ***.

II. СТРУКТУРА И СОДЕРЖАНИЕ ВКР

Содержание выпускной работы должно соответствовать теме. Весь материал должен быть посвящен теме работы, достижению поставленной цели и решению поставленных задач.

Стиль изложения должен быть корректным с научной точки зрения. Не допускаются чьи-либо субъективные суждения, эмоциональные высказывания, выражения из художественной литературы, обыденные житейские выражения, жаргон и т.п.

Выпускная работа включает следующие разделы: оглавление, введение, обзор литературы, материал и методика, результаты исследований, заключение, выводы, список литературы, приложение.

ОГЛАВЛЕНИЕ

В оглавлении должно содержаться название заголовков глав, разделов, подразделов, приложений и номера соответствующих страниц.

ВВЕДЕНИЕ

Во введении обосновывается ***выбор темы*** и ее ***актуальность*** **–** чем интересно данное исследование на сегодняшний день, почему важно изучение данного вопроса (объекта), какое это может иметь значение и т.д.

Степень разработанности темы – нужно кратко показать, что до сих пор было проведено недостаточно исследований по рассматриваемой проблеме или требуется разработка новых методов и т.п.

Постановка ***научной проблемы*** исследования – противоречие между необходимостью решить задачу и отсутствием знаний по этой теме.

Объект исследования – в качестве объекта может выступать процесс, закономерность, явление в целом, либо отдельные его стороны. Объект должен точно соответствовать теме и проблеме работы.

Предмет исследования **–** должен быть обозначен четко и конкретно в соответствии с объектом и темой работы. В качестве предмета могут рассматриваться особенности, структурные компоненты того или иного явления, которые подлежат непосредственному изучению в данной работе. Предмет устанавливает границы научного поиска в каждом объекте.

Из предмета исследования выводятся цели и задачи.

Цель работы заключается в решении поставленной проблемы. Цель должны максимально соответствовать ее названию. Обычно начинается словами: изучить, исследовать, выявить и т.п.

Задачи должны раскрывать пути достижения цели, а не отражать этапы проведения работы (т.е. ***не должно быть*** таких задач как: изучить литературу..., провести эксперименты..., сделать выводы… и т.п.). Количество задач обычно от 3 до 6.

Научная новизна – какие новые, ранее неизвестные сведения получены лично автором в результате проведения работы.

Можно выбрать новый объект (предмет) и получить какое-либо научное знание о нем, либо уже изученный объект (предмет) и получить новое научное знание о нем (новый аспект, региональные особенности, применение нового метода изучения и т.д.).

Теоретическое и практическое значение – возможности применения полученных результатов в науке или на практике (в промышленности, сельском хозяйстве и др.).

Сведения об участниках исследований, отмечается ***свой вклад*** и роль других лиц в данном исследовании. Если в работе использовались чужие результаты это должно быть явно выделено. Если они были опубликованы, то их указывают в списке литературы и дают на них ссылки, если не опубликованы, то указывают фамилии, должности, специальности лиц, чьи материалы заимствуются, а также время и место проведения исследований и получения результатов указанными лицами.

Благодарности организациям, специалистам и др. за помощь при проведении исследований.

Обычно «Введение» занимает 1-3 страницы.

ГЛАВА 1. ОБЗОР ЛИТЕРАТУРЫ

Приводятся имеющиеся литературные данные по выбранной теме. Для этого в первую очередь изучаются монографии и статьи ведущих ученых в центральных журналах и сборниках научных трудов, изданных по результатам конференций. В результате необходимо показать, что уже сделано, что является спорным и что совершенно не исследовано. Итогом “Обзора” должна быть полная ясность о том, что предпринятое исследование актуально.

В “Обзор” не рекомендуется включать научно-популярные работы и учебники.

Не следует включать сведения, не относящиеся к целям и задачам данного исследования.

Все ссылки в тексте должны соответствовать списку литературы. Не должно быть ссылок на источники, отсутствующие в списке литературы и на все источники литературы в списке должны быть ссылки в тексте.

Желательно заканчивать обзор литературы кратким резюме, в котором показать, что те научные задачи, которые ставит и желает решить автор в своей работе, действительно не решены другими исследователями.

“Обзор литературы” не должен превышать 1/4 - 1/3 всей рукописи.

ГЛАВА 2. МАТЕРИАЛ И МЕТОДИКА ИССЛЕДОВАНИЙ

Место исследований – приводятся подробные описания времени исследований (дата, год), места исследований (географическое положение, рельеф, биотоп и др.) и условий работы (погода т.д.). Карты с обозначениями мест проведения исследований.

В экологических, фаунистических, флористических работах иногда появляется необходимость описания условий среды, тогда выделяется самостоятельная глава, характеризующая физико-географические условия существования организмов на месте исследования.

Методика – включает методы сбора и обработки материала, формулы для расчетов, компьютерные программы для обработки данных, шкалы измерений и др. Если метод распространенный и стандартный, можно его подробно не описывать, а дать ссылку на источник информации.

Подробно излагается новый, разработанный автором метод или известный, но модифицированный автором.

Материал – общий объем полученного материала – количество видов, экземпляров, проведенных опытов, измерений и др.

ГЛАВА 3. РЕЗУЛЬТАТЫ ИССЛЕДОВАНИЯ

Работа обязательно должна содержать результаты самостоятельного исследования. Собственные данные излагаются с подробным выделением того нового и оригинального, что

сделал автор: полевые или лабораторные наблюдения, результаты экспериментов, математические расчеты. Описание должно быть ясным, последовательным, объективным. Его необходимо строить на четко аргументированных фактах, статистически достоверных расчетах.

Результаты работы должны быть достоверными. Теоретические выводы должны быть подтверждены экспериментальным исследованием.

Полученные данные анализируются и сравниваются с аналогичными литературными сведениями по тому же или по другим районам, объектам и т.п.

Результаты и обсуждения иллюстрируются графиками, таблицами, диаграммами, схемами, рисунками, фотографиями и т.д.

Глава может быть разбита на подглавы по задачам.

После всего обзора или каждой подглавы обзора следует обсуждение результатов с собственными умозаключения автора. Полученные результаты анализируют с разных точек зрения, сравнивая друг с другом и с данными литературы.

ЗАКЛЮЧЕНИЕ

Необязательная часть. Одна из форм подведения итогов работы. Обычно используется в описательных или реферативных трудах, когда сформулировать четкие положения выводов не удается, или в небольших (курсовых) работах, из которых следует какое-нибудь одно цельное обобщение.

ВЫВОДЫ

Выводы пишутся в виде отдельных пунктов с порядковой нумерацией.

Выводы должны ***отвечать на поставленные задачи***, быть краткими и конкретными. Следует избавиться от лишних слов.

Количество выводов должно быть равно количеству задач или на 1-2 больше, если по задаче получен большой объем материала и его можно разделить на логические части.

Выводы должны отражать результаты работы, а не действия исследователя (***не должно быть*** таких выводов как: изучены литературные данные..., собран материал…, проведены эксперименты..., поставленные задачи решены…, сделаны выводы... и т.п.).

В выводах должна быть видна степень новизны, теоретическое и практическое значение проделанной работы. Если работа имеет прикладной характер, в выводах могут содержаться ***рекомендации***.

СПИСОК ЛИТЕРАТУРЫ

Список литературы – не менее 30 названий. В списке должны присутствовать работы ведущих ученых по теме исследования и статьи из центральных научных журналов. Желательно включение в список источников на иностранных языках.

В списке литературы должны быть перечислены все источники, на которые есть ссылки в тексте работы.

Источники приводятся по алфавиту сначала русскоязычные, затем иностранные. Оформление согласно **ГОСТ 7.1-2003**.

ПРИЛОЖЕНИЯ

Большие таблицы, содержащие результаты первичных наблюдений или измерений, а также иллюстрации, если они многочисленны и представляют вторичный интерес, могут быть вынесены в “Приложение”. Приложения должны иметь непосредственное отношение к работе.

III. ОБЩИЕ ПРАВИЛА ОФОРМЛЕНИЯ ВЫПУСКНЫХ КВАЛИФИКАЦИОННЫХ РАБОТ

Работа выполняется на белой бумаге формата А4 с одной стороны листа. Листы подшиваются в папку-скоросшиватель, папку с файлами, в твердый или мягкий переплет (пружинки).

Форматирование текста

Текстовый редактор Word, шрифт – Times New Roman, размер шрифта – 14 пт, выравнивание текста – по ширине, междустрочный интервал – полуторный, отступ для первой строки абзаца – 1,27 см. Поля: левое – 25 мм, правое – 15 мм, верхнее – 20 мм, нижнее – 20 мм.

При переходе на следующую страницу не следует отрывать одну строку от абзаца или отрывать название таблицы от самой таблицы.

Объем работы

Общий **объём** работы должен составлять 35–80 страниц основного текста (для выпускной работы), 20-40 (для курсовой работы).

Нумерация страниц

Страницы должны иметь сквозную **нумерацию** арабскими цифрами от титульного листа до последней страницы с приложениями, включая все листы с иллюстрациями, таблицами, схемами и т.д.; на титульном листе номер страницы не ставится, но он учитывается в общей нумерации.

Номера размещаются внизу страницы по центру.

Титульный лист

Оформляется строго по образцу (приложение 1).

Оглавление

В оглавлении должно содержаться название заголовков глав, разделов, подразделов, приложений и номера соответствующих страниц. Должна соблюдаться иерархичность для заголовков: заголовки более глубокого уровня разбиения в оглавлении должны быть смещены правее, чем заголовки менее глубокого уровня.

Образец

ОГЛАВЛЕНИЕ

ВВЕДЕНИЕ _____ **1**

ГЛАВА 1. ФОТОТРОПИЗМ У ГИДРОБИОНТОВ (ОБЗОР ЛИТЕРАТУРЫ) _____ **4**

1.1 Основные формы ориентации беспозвоночных _____ 4

1.2 Значение различных факторов в формировании фотореакции _____ 12

1.3 Суточные миграции гидробионтов _____ 21

ГЛАВА 2. МАТЕРИАЛ И МЕТОДИКА ИССЛЕДОВАНИЙ _____ **30**

Термины и сокращения

Обозначения всех единиц измерения (времени, длины, веса и др.) при цифрах пишутся без точек.

При использовании сокращенных названий, аббревиатур (ГАМК, ДНК и др.) при первом упоминании в тексте необходимо дать полное название, а в скобках привести сокращенный вариант. Далее по тексту можно использовать только сокращенное название.

При обилии терминов, сокращений, условных обозначений можно создать специальный раздел – ***«Список терминов, условных обозначений и сокращений»***, размещаемый непосредственно после оглавления.

Если условные обозначения встречаются в таблицах их обязательно нужно расшифровать в примечании к таблице.

Названия разделов

Название глав, а также «ОГЛАВЛЕНИЕ», «ВВЕДЕНИЕ», «ЗАКЛЮЧЕНИЕ», «СПИСОК ЛИТЕРАТУРЫ» – следует располагать на новом листе в середине строки, без точки в конце и печатать прописными буквами, без подчеркивания. Полужирный шрифт.

Заголовки подразделов и пунктов следует печатать с абзацного отступа строчными буквами (кроме первой прописной), без точки в конце, не подчеркивая. Полужирный шрифт. Если заголовок состоит из двух предложений, их разделяют точкой.

Разделы (главы), подразделы и пункты нумеруются арабскими цифрами: 1; 1.1; 1.2.1.

Образец

ГЛАВА 3. ЭКОЛОГИЧЕСКИЕ АСПЕКТЫ ОРИЕНТАЦИИ БЕСПОЗВОНОЧНЫХ

3.1 Особенности фототропизма у гидробионтов. Фототропизм как форма адаптивного поведения

Расстояние между заголовком и текстом, между заголовками раздела и подраздела должно быть равно **двум** интервалам.

Каждую главу работы следует начинать с **новой страницы**.

Ссылки на литературу

Ссылки на литературу – обычно размещаются в конце предложения или в конце абзаца. Ссылки располагаются в круглых скобках. Перед ссылкой знаки препинания не ставятся, после ставится точка. Если ссылок несколько, то они располагаются по году издания в порядке возрастания.

Образец

… освещенные предметы (Константинов, 1986).
… ориентации в пространстве (Иванов, 1991а; Иванов, 1991в).
…популяции особей (Cousyn, De Meester at al, 2001).
…или немигрантными (Константинов, 1986; Хмелева и др., 1991; Dodson et al., 1997).
…планктонными ракообразными (Ringelberg, 1964; Виноградов, 1968; De Meester, 1993; Lampert, 1993; Forward, 2005 и др.).

Если не удается найти первоисточник информации, но есть ссылки на него в более поздних изданиях, то ссылка оформляется следующим образом:

Образец

Самая первая гипотеза – гипотеза фототропизма – принадлежит Ж. Лебу (Loeb, 1924 – цит. по: Горностаев, 1984).

Эта гипотеза получила название гипотезы "преферендума" (Ewald, 1910; Rose, 1925; Russell, 1927 – цит. по: Cushing, 1951; Forward, 2005).

Допускается оформлять ссылки в квадратных скобках с указанием номера источника в списке литературы, например [12].

Формулы

Формулы в работе нумеруются арабскими цифрами в порядке их размещения в работе. Номера формул указываются напротив каждой из них с правой стороны в круглых скобках. Для ссылки на формулу в тексте указывается только ее номер в скобках, например: (1).

Образец

При оценке распределения по аквариуму для каждого опыта рассчитывалось среднее значение распределения (*md*) по формуле (1).

$$md = \sum_{i=1}^{5} \frac{i * n_i}{n} \qquad (1)$$

где: i – номер ячейки; n_i – количество особей в i – ячейке; n – общее количество особей (Van Gool, Ringelberg, 2002 и др.).

Таблицы

Таблицы размещаются в тексте после первого упоминания о них – на той же странице или на следующей. Ссылка в тексте на таблицу: (табл. 1).

Образец

Таблица 1

Численность и соотношение видов мелких млекопитающих Калининского района

Стация	Дата	Число зверьков	В том числе:		
			полевка рыжая	полевка темная	полевка обыкн.
Осинник	18.06.99	136	33,8* 70,6**	0,7 1,5	0,3 0,7

Примечания: * – число зверьков на 100 ловушко-суток; ** – доля вида в биотопе в процентах.

Каждая таблица имеет свой заголовок, который должен отражать ее содержание, быть точным и кратким. Заголовок таблицы пишется с прописной буквы, точка в конце названия не ставится. Перед заголовком таблицы в правом верхнем углу пишется: Таблица 1 и т.д. Если в работе всего одна таблица, она не нумеруется.

Если таблица большая, ее печатают на нескольких листах. На втором и следующих листах таблицы в правом углу пишут: «Продолжение табл. 1», «Окончание табл. 1».

Названия граф таблицы пишутся с прописной буквы, названия подграф – со строчной, если они составляют одно предложение с названием графы, или с прописной, если они имеют самостоятельное значение. В таблицах допускается шрифт на 1 кегль меньше шрифта основного текста (12 пт).

В таблицах не должно быть пустых ячеек – можно ставить «0» или «–».

После таблицы может следовать **примечание** с расшифровкой сокращений и т.д. размер шрифта – 12 пт.

Рисунки

Весь иллюстративный материал (в т.ч. диаграммы, графики, фото, карты, схемы и др.) оформляются как **рисунки.**

Рисунки, как и таблицы, размещаются в тексте после первого упоминания о них – на той же странице или на следующей. Ссылка в тексте на рисунок: (рис. 7). **Рисунки** в тексте лучше размещать внутри таблиц с невидимыми границами, чтобы предотвратить их смещение относительно текста при форматировании.

Образец

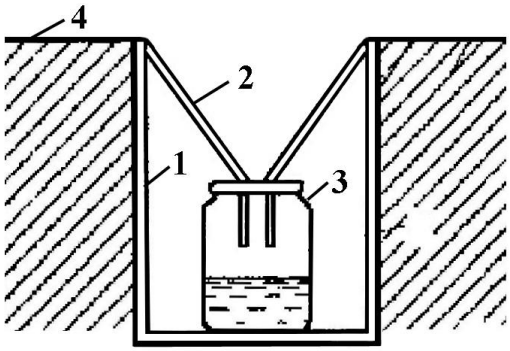

Рис. 7. Ловушка с воронкой:
1 – наружный цилиндр; 2 – воронка; 3 – банка с фиксирующей жидкостью; 4 – дно канавки (по Тихомировой, 1975)

Подрисуночная подпись размещается по центру. Точка в конце подписи не ставится.

Нумерация таблиц и рисунков может быть единая (сквозная) для всех разделов или, при их большом количестве, самостоятельная по каждой главе (разделу), с указанием номера раздела, затем таблицы или рисунки, например: Таблица 3.1; Рисунок 2.2 и т.п.

В составных рисунках для обозначения отдельных частей следует использовать буквы (А, Б, В, Г и т.д.), для обозначения деталей структуры – цифры или строчные буквы.

На графиках, диаграммах обязательно обозначаются названия осей координат, единицы измерения, условные знаки и т.д.

Все детали рисунка должны быть понятны из самого рисунка, его названия и обозначений к нему.

Если рисунок выполнен не самим автором, то после названия в скобках нужно указать исполнителя, например: (фото О.В.Киселева) или литературный источник из которого взят рисунок, например (по Тихомировой, 1975). В подписях к своим фотографиям пишут: (фото автора), а к рисункам: (оригинал).

Использование латинского текста

Родовые и видовые названия пишутся ***курсивом***. При первом упоминании вида обязательно давать полностью фамилию автора, описавшего вид, например: *Succinea lauta* Gould. Далее без фамилии: *Succinea lauta.*

При перечислении видов у первого представителя рода пишутся полностью названия и рода и вида, а у последующих пишется только начальная буква рода (например: *Acer mono, A. ginnala, A. pseudosieboldianum*).

При частом упоминании одного и того же вида после первого полного упоминания в дальнейшем также пишется только начальная буква названия рода и полное название вида: *S. lauta*.

Числительные и символы

Количественные числительные пишутся цифрами и прописью. Окончания в количественных числительных не ставятся, например: «в 3 опытах», но не «в 3-х опытах».

Порядковые числительные можно приводить либо прописью: «второй, второму, второго», либо цифрами с окончанием: «2-ой, 2-му, 2-го».

Сложносоставные слова с числительными: трехъярусный, или 3-ярусный (но не 3-х ярусный).

Приложения

Приложения располагаются в конце работы с новой страницы. Нумерация приложений сквозная и не связана с нумерацией в основной части. Нумерация рисунков, формул и таблиц внутри каждого приложения также собственная и не связана с нумерацией в других приложениях и в основной части.

Внутри основной части обязательно должны быть ссылки на приложения. Ссылка в тексте на приложение: (прил. 5 рис. 7).

Образец

ПРИЛОЖЕНИЯ

Приложение 1

Заголовок приложения

Заключительный лист

Оформляется строго по образцу (приложение 2). Этот лист не нумеруется.

IV. ПРАВИЛА ОФОРМЛЕНИЯ СПИСКА ЛИТЕРАТУРЫ

В список литературы включаются только те источники, на которые есть ссылки в тексте, а в тексте не должно быть ссылок на источники, которые отсутствуют в списке.

Список литературы должен иметь сквозную нумерацию. Источники располагаются по алфавиту, сначала русскоязычные, затем иностранные.

Работы одного автора в списке располагаются по году издания в порядке возрастания.

Работы одного автора одного года выпуска в списке располагаются в любом порядке, но рядом с годом выпуска ставится буква «а», «б» и т.д. Например: 1990 а, 1990 б. В ссылках, расположенных в тексте также указывают год с буквой (Иванов, 1991а).

Работы одного и того же автора, но с соавторами располагаются по алфавиту с учетом букв фамилии второго автора.

Примеры библиографического описания (ГОСТ 7.1-2003)

Общие принципы оформления:

- ✓ в конце ставится точка
- ✓ перед каждым описанием точка и тире
- ✓ пробелы до и после каждого знака препинания, кроме точки и запятой и скобок

Книги (однотомники)

Книга с одним автором

Балабанов, И.Т. Валютные операции / И.Т. Балабанов. – М. : Финансы и статистика, 1993. – 144 с.

Книга с двумя авторами

Корнелиус, Х. Выиграть может каждый: Как разрешать конфликты / Х. Корнелиус, З. Фэйр ; пер. П.Е. Патрушева. – М. : Стрингер, 1992. – 116 с.

Книга с тремя авторами

Киселев, В.В. Анализ научного потенциала / В.В. Киселев, Т.Е. Кузнецова, З.З. Кузнецов. – М. : Наука, 1991. – 126 с.

Книга с пятью авторами и более

Теория зарубежной судебной медицины : учеб. пособие / В.Н. Алисиевич [и др.]. – М. : Изд-во МГУ, 1990. – 40 с.

Сборник

Малый бизнес: перспективы развития : сб. ст. / под ред. В.С. Ажаева. – М. : ИНИОН, 1991. – 147 с.

Книги (многотомные издания)

Документ в целом

Безуглов, А. А. Конституционное право России : в 3 т. : учебник для юрид. вузов (полный курс) / А. А. Безуглов, С. А. Солдатов. – М. : Профтехобразование, 2001. – Т.1- 3.

Отдельный том

Казьмин, В. Д. Справочник домашнего врача. В 3 ч. Ч. 2. Детские болезни / В.Д. Казьмин. – М.: АСТ: Астрель, 2002. – 503 с.

Официальные документы

Конституция (Основной закон) Российской Федерации : офиц. текст. – М. : Маркетинг, 2001. – 39 с.

Диссертации

Медведева, Е.А. Высшее библиотечное образование в СССР: Проблемы формирования профиля (История, совр. состояние, перспективы) : дис. ... канд. пед. наук : / Е.А. Медведева. – М. : Изд-во Моск. гос. ин-та культуры, 2000. – 151 с.

Автореферат диссертации

Еременко, В.И. Юридическая работа в условиях рыночной экономики : автореф. дис. ... канд. юрид. наук : защищена 12.02.2000 : утв. 24.06.2000 / В.И. Еременко. – Барнаул : Изд-во ААЭП, 2000. – 20 с.

Аналитическое описание

Аналитическим считают описание составной части документа (статьи, главы, параграфа и т.п.), и выглядит оно следующим образом:

Сведения о составной части // Сведения о документе, в котором помещена составная часть.

Примеры аналитического описания

Из собрания сочинения

Герцен, А.И. Тиранство сибирского Муравьева / А.И. Герцен // Собр. соч. : в 30 т. – М. : [Приор?], 1998. – Т. 14. – С. 315–316.

Из сборника

Андреев, А.А. Определяющие элементы организации научно-исследовательской работы / А.А. Андреев, М.Л. Закиров, Г.Н. Кузьмин // Тез. докл. межвуз. конф. Барнаул, 14–16 апр. 1997 г. – Барнаул : Изд-во Алт. ун-та, 1997. – С. 21–32.

Сахаров, В. Возвращение замечательной книги : заметки о романе М.А. Булгакова «Мастер и Маргарита» / В. Сахаров // За строкой учебника : сб. ст. – М. : [Худ. лит.], 1989. – С. 216–229.

Из словаря

Художник к кино // Энциклопедический словарь нового зрителя. – М. : [Искусство], 1999. – С. 377–381.

Глава или раздел из книги

Костиков, В. Не будем проклинать изгнанье / В. Костиков // Пути русской эмиграции. – М. : [Б.и.], 1990. – Ч. 1, гл. 3. – С. 59–86.

Муравьев, А.В. Культура Руси IX – первой половины XII в. / А.В. Муравьев, А.М. Сахаров // Очерки истории русской культуры 1X–XVII вв. : кн. для учителя. – М. : Изд-во МГУ, 1984. – Гл. 1. – С. 7–74.

Из журнала

Гудков, В.А. Исследование молекулярной и надмолекулярной структуры ряда жидкокристаллических полимеров / В.А. Гудков // Журн. структур. химии. – 1991. – Т. 32. – № 4. – С. 86–91.

Афанасьев, В. Святитель Игнатий Брянчанинов и его творения / В. Афанасьев, В. Воропаев // Лит. учеба. – 1991. – Кн. 1. – С. 109–118.

Aiken, R.B. A size selective underwater light trap / R.B. Aiken // Hydrobiologia. – 1979. – Vol. 65, № 1. – P. 65–68.

Aiken, R.B. Positive phototaxis of the brineshrimp Artemia salina to monochromatic light / R.B. Aiken, J.P. Hailman // Can. J. Zool. – 1978. – Vol. 56, № 4. – P.708–711.

Anderson, T.W. Current velocity and catch efficiency in sampling settlement-stage larvae of coral-reef fishes / T.W. Anderson [et al.] // Fishery Bulletin. – 2002. – Vol. 100. – P. 404–413.

Из газеты

Антонова, С. Урок на траве: Заметки из летнего лагеря скаутов / С. Антонова // Известия. – 1990. – 3 сент.

Горн, Р. Скауты вышли из подполья / Р. Горн // Учит. газ. – 1991. – №38. – С. 9.

Статья из продолжающегося издания

Колесова, В.П. К вопросу о реформе власти / В.П. Колесова, Е.Ю. Шуткина // Вестник Алтайской академии экономики и права. – 2001. – Вып. 5. – С. 47–50.

Электронные ресурсы

Губанов, М.В. Исследование химических коммуникаций у доминантных видов биоты солоноватого озера Шира (Хакасия) в лабораторных условиях [Электронный ресурс] // Электронный научный журнал "Исследовано в России". 2005. С. 2472–2479. 2005. Режим доступа : http://zhurnal.ape. relarn.ru/articles/2005/241.pdf. (дата обращения: 21.05.2008).

Давиденко, Ю. Высокоэффективные современные светодиоды [Электронный ресурс] // Современная электроника. Октябрь. 2004. С. 36–43. Режим доступа : www.soel.ru (дата обращения: 13.02.2007).

Лашманов, А. Светодиоды в светосигнальном оборудовании транспортных средств [Электронный ресурс]. 2003 – Режим доступа : http://www.scooterclub.spb.ru/repair/?id=204 (дата обращения: 26.05.2004).

V. ПОДГОТОВКА К ЗАЩИТЕ ВЫПУСКНОЙ КВАЛИФИКАЦИОННОЙ РАБОТЫ[2]

Отзыв научного руководителя

Законченная выпускная квалификационная работа представляется на рассмотрение научному руководителю для написания отзыва.

Отзыв научного руководителя должен содержать сведения:

- о ***работе*** обучающегося в период подготовки ВКР (добросовестность, работоспособность, ответственность, аккуратность и т.п.);
- о соответствии содержания ВКР ***целевой*** установке;
- о научном *уровне*, полноте, качестве и ***новизне*** разработки темы;
- о степени ***самостоятельности***, инициативы и творчества студента;
- об ***умениях*** и ***навыках***, полученных студентом в процессе работы (умение работать с литературой и источниками, навыки произведения расчетов, анализа полученных результатов, обобщения, умение делать научные и практические выводы и.т.д.);
- об области возможного ***использования результатов*** ВКР или ее апробации;
- о результатах проверки работы на предмет выявления использования ***заимствованного материала*** без ссылки на автора и (или) источник заимствования;

В отзыве определяется уровень сформированности требуемых компетенций и возможность представления работы к защите в ГЭК.

Рецензия на выпускную работу

В качестве рецензентов привлекаются профессора и преподаватели университета, если они не работают на выпускающей кафедре, специалисты производства, научных учреждений и преподаватели других высших учебных заведений.

Рецензия должна содержать объективную оценку выпускной квалификационной работы и отражать:

- ***актуальность*** темы, полноту и ***качество*** выполнения задания;
- соответствие поставленных ***задач*** и ***результатов*** исследования;
- научную, техническую, экономическую ***целесообразность***;
- наличие элементов ***исследовательского характера***, умение анализировать, обобщать и делать выводы;
- ***достоинства и недостатки*** выпускной квалификационной работы;
- ***качество оформления*** выпускной квалификационной работы.

Рецензия должна заканчиваться выводами о полноте разработки темы, соответствии поставленных и раскрытых вопросов научному заданию, о теоретическом и практическом значении ВКР, о возможной области использования полученных результатов.

Обучающийся имеет право на ознакомление с отзывом и рецензией не позднее, чем за 2 календарных дня до защиты ВКР.

---

[2] Требования составлены на основе Положения о выпускных квалификационных работах студентов Тверского государственного университета.

Допуск к защите

К защите ВКР приказом ректора допускаются обучающиеся, успешно прошедшие предыдущее аттестационное испытание (при его наличии) и обучающиеся, не проходившие предыдущее итоговое аттестационное испытание по уважительной причине (при наличии подтверждающих документов). Обязательным условием допуска к защите является успешное прохождение процедуры предзащиты ВКР.

Руководитель ООП на основании изучения отзыва научного руководителя, рецензии и заключения об оригинальности принимает решение о допуске работы к защите, делая об этом соответствующую запись на титульном листе ВКР.

В случае если руководитель ООП не считает возможным допускать студента к защите выпускной квалификационной работы, этот вопрос рассматривается на ученом совете факультета с участием научного руководителя и отражается в приказе о допуске студентов к защите ВКР.

Секретарю за ***две недели*** до назначенной защиты ВКР представляются следующие документы:

1. Автор ВКР представляет текст работы в бумажной и электронной форме.
2. Научный руководитель представляет письменный отзыв.

Требования к размещению выпускной квалификационной работы на сайте ТвГУ

Для получения допуска к защите выпускная квалификационная работа должна быть размещена на сайте ТвГУ.

Для размещения ВКР на сайте секретарю ГЭК **за 14 дней до защиты** представляется:

1. ***2 экземпляра работы*** – отпечатанных и переплетенных с подписанным заключительным листом;
2. ***2 экземпляра отзыва научного руководителя*** – подписанные и заверенные печатью;
3. ***2 экземпляра рецензии*** на работу подписанные и заверенные печатью;
4. ***лазерный диск*** (в упаковке). На диске черным маркером пишется ФИО автора, год (напр.: Иванов А.А., 2014). Электронная версия должна ***полностью*** соответствовать бумажному варианту. На диске должно быть записано:

– электронная версия работы (*.doc, *.docx). Название файла с ВКР - по фамилии и инициалам студента (напр.: Иванов А.А.).

– цветная копия отзыва научного руководителя (*.jpg или *.pdf). Название отзыва по фамилии и инициалам студента (напр.: Иванов А.А._отзыв).

– цветная копия рецензии на работу (*.jpg или *.pdf). Название рецензии по фамилии и инициалам студента (напр.: Иванов А.А._рецензия).

Тексты ВКР размещаются в корпоративной сети университета по адресу http://edc.tversu.ru в разделе «Выпускные квалификационные работы».

После предоставления всех материалов секретарю ГЭК студенту выдается **справка** (приложение 3).

Ответственность

- Все студенты и научные руководители обязаны ознакомиться с настоящими требованиями и полностью их выполнять.

- Работы, выполненные или оформленные без соблюдения настоящих требований, не должны допускаться к защите. Ответственность за это несут научные руководители, заведующие кафедр и руководители ООП.
- Работа, не отвечающая данным требованиям, может быть снята с защиты по решению членов ГАК.

VI. ПОРЯДОК ЗАЩИТЫ ВЫПУСКНЫХ КВАЛИФИКАЦИОННЫХ РАБОТ

Процедура защиты выпускной квалификационной работы включает в себя: доклад студента, вопросы по докладу, отзыв руководителя, отзыв рецензента, выступления членов комиссии и других присутствующих, заключительное слово студента.

Доклад

- Доклад должен быть четко структурирован, логичен, понятен.
- Доклад должен полностью отражать результаты работы.
- Основой доклада должны быть материал и методика, собственные результаты и выводы работы.
- Продолжительность доклада 8-10 минут, что примерно соответствует объему текста в 4-4,5 листа шрифтом Times New Roman, размер 14 пт, через 1,5 интервала или около 8 тыс. знаков с пробелами.
- Докладчик должен говорить достаточно громко, отчетливо, не запинаясь и не торопясь, акцентируя внимание слушателей на ключевых моментах. Лучше заранее отрепетировать доклад несколько раз.
- Обязателен демонстрационный материал в виде презентации.
- В тексте доклада необходимо отметить места, когда необходимо перейти к следующему слайду.
- В процессе доклада необходимо обязательно ссылаться на иллюстративный и табличный материал презентации и пояснять все слайды с использованием указки.
- Доклад начинается с обращения к членам комиссии, темы, задач, актуальности и научной новизны исследований, а заканчивается основными результатами, их практической значимостью, благодарностями.
- Выводы можно не зачитывать и воспользоваться фразой «Позвольте выводы не зачитывать, т.к. они приведены в работе и представлены в презентации…».

Презентация

- Презентация не должна носить развлекательный характер.
- Дизайн презентации должен быть единым. Без спецэффектов.
- Фон слайдов не должен быть ярким, пестрым и мешать восприятию основной информации.
- В презентации должны быть отражены ключевые схемы, формулы, графики и рисунки.
- Таблицы более 3-4 строк (столбцов) не стоит включать в презентацию, лучше представлять имеющиеся в них данные в виде графиков и диаграмм.
- Все рисунки, графики, таблицы, диаграммы должны иметь название и подписи данных.
- На графиках и диаграммах обязательно обозначаются названия осей координат, единицы измерения, условные знаки и т.д.
- Все детали рисунка должны быть понятны из самого рисунка, его названия и обозначений к нему.
- Текст в презентации должен быть сведен к минимуму, за исключением слайдов с целями, задачами и выводами, которые должны полностью соответствовать тексту работы.
- Текст должен быть хорошо заметен на фоне слайда, желательно использовать черный шрифт Times New Roman или Arial, размер шрифта минимум 20-24 пт.
- Слайды должны располагаться в порядке их упоминания в докладе.
- На первом слайде презентации должны располагаться тема работы, ФИО студента, направление обучения, сведения о научном руководителе.
- На втором, третьем слайде цель и задачи работы.
- В конце презентации – «Выводы» и заключительный слайд «Спасибо за внимание!»
- Не должно быть слайдов, которые не обсуждаются при докладе.

Особенности проведения защиты ВКР для лиц с ограниченными возможностями здоровья

Для обучающихся из числа лиц с ограниченными возможностями здоровья ГИА проводится с учетом особенностей их психофизического развития, их индивидуальных возможностей и состояния здоровья (далее - индивидуальные особенности).

При проведении ГИА обеспечивается соблюдение следующих ***общих требований***:

- проведение ГИА для лиц с ОВЗ в одной аудитории совместно с обучающимися, не имеющими ограниченных возможностей здоровья, если это не создает трудностей для обучающихся при прохождении ГИА;
- присутствие в аудитории ассистента (ассистентов), оказывающего обучающимся необходимую техническую помощь с учетом их индивидуальных особенностей (занять рабочее место, передвигаться, прочитать и оформить задание, общаться с членами ГЭК);
- пользование необходимыми обучающимся техническими средствами при прохождении ГИА с учетом их индивидуальных особенностей;
- обеспечение возможности беспрепятственного доступа обучающихся в аудитории, туалетные и другие помещения, а также их пребывания в указанных помещениях (наличие пандусов, поручней, расширенных дверных проемов, лифтов, при отсутствии лифтов аудитория должна располагаться на первом этаже, наличие специальных кресел и других приспособлений).

По ***письменному заявлению*** обучающегося с ОВЗ продолжительность сдачи им государственного аттестационного испытания может быть увеличена по отношению к установленной продолжительности его сдачи:

- продолжительность выступления обучающегося при защите выпускной квалификационной работы - не более чем на 0,4 часа.

Обучающийся с ОВЗ не позднее, чем з***а 3 месяца до начала ГИА*** подает письменное заявление о необходимости создания для него специальных условий при проведении государственных аттестационных испытаний с указанием его индивидуальных особенностей. В заявлении обучающийся указывает на необходимость (отсутствие необходимости) присутствия ассистента на государственном аттестационном испытании, необходимость (отсутствие необходимости) увеличения продолжительности сдачи государственного аттестационного испытания по отношению к установленной продолжительности (для каждого государственного аттестационного испытания).

VII. КРИТЕРИИ ОЦЕНИВАНИЯ ВЫПУСКНОЙ КВАЛИФИКАЦИОННОЙ РАБОТЫ

Перечень критериев для оценивания выпускной квалификационной работы

Для оценивания выпускной квалификационной работы используются критерии, приведенные в таблице.

Таблица

Критерии оценивания выпускной квалификационной работы

№ п/п	Раздел	Показатели оценивания
1.	Тип работы	– работа не носит самостоятельного исследовательского характера
		– работа носит самостоятельный исследовательский характер
		– работа носит рационализаторский, изобретательский характер
2.	Актуальность работы	– тема работы не актуальна
		– тема работы актуальна
3.	Цели и задачи работы	– цель и задачи сформулированы некорректно или не соответствуют теме исследования
		– цели и задачи четко и правильно сформулированы, соответствуют теме исследования
4.	Научная новизна	– результаты исследования не имеют научной новизны
		– получены новые, но не достаточно подтвержденные данные или сформулированы новые, но недостаточно четко обоснованные положения
		– получены новые данные или сформулированы и доказаны новые четко обоснованные положения
5.	Оригинальность подхода	– традиционная тематика работы
		– в основе работы лежит тематика по новым перспективным направлениям науки
		– в работе имеются новые идеи по перспективным направлениям науки
6.	Личный вклад автора	– личный вклад автора в исследование незначителен
		– личный вклад автора составляет менее половины содержания исследования
		– личный вклад автора составляет более половины содержания исследования
		– исследование выполнено автором полностью самостоятельно
7.	Практическая значимость	– работа не имеет практического значения
		– работа интересна и имеет практическое значение
8.	Теоретическая значимость	– работа не имеет теоретического значения
		– работа интересна и имеет теоретическое значение
9.	Обзор литературы по теме	– обзор переписан с источников без самостоятельного анализа литературы
		– проведен тщательный анализ литературы
		– проведено обобщение и анализ литературных данных, сравнение их с собственными результатами

№ п/п	Раздел	Показатели оценивания
10.	Соответствие темы и содержания	– содержание не соответствует сформулированной теме, целям и задачам
		– содержание не во всем соответствует сформулированной теме, целям и задачам
		– содержание точно соответствует сформулированной теме, целям и задачам
11.	Методика исследования	– выбор методик некорректен
		– выбранные методики целесообразны, но просты и не требуют достаточных затрат времени
		– освоены сложные, но универсальные методики
		– модифицированы или адаптированы существующие методики
		– разработаны собственные методики исследований
12.	Математическая обработка	– в работе не использованы средства математической обработки результатов
		– в работе использованы простейшие средства математической обработки результатов
		– в работе использованы средства статистической обработки результатов
13.	Объем анализируемого материала	– объем анализируемого материла незначительный и не позволяет сделать достоверных выводов
		– объем анализируемого материла небольшой, но позволяет сделать достоверные выводы
		– большой объем анализируемого материала, позволяющий сделать достоверные выводы
14.	Выводы	– выводы нечеткие, размытые, не соответствуют поставленным задачам или недостоверны
		– выводы соответствуют задачам, но слишком многословные или их достоверность вызывает некоторые сомнения
		– выводы четко сформулированы, достоверны, опираются на полученные результаты и соответствуют поставленным задачам
15.	Качество оформления работы	– работа не отвечает требованиям, предъявляемым к оформлению выпускных работ
		– работа выполнена аккуратно и отвечает большинству требований, предъявляемых к выпускным работам
		– работа отвечает всем требованиям, предъявляемым к выпускным работам
16.	Язык, стиль изложения	– работа написана простым разговорным стилем, содержит ошибки и опечатки
		– работа написана научным языком, соответствует нормам русского литературного языка, вычитана, не содержит опечаток
17.	Список литературы	– недостаточно отражает информацию по теме исследования, не содержит работ ведущих ученых
		– в достаточной степени отражает информацию по теме исследования, но не содержит работ на иностранных языках
		– отражает информацию по теме, содержит работы ведущих ученых, работы, опубликованные за последние пять лет, работы на иностранных языках

№ п/п	Раздел	Показатели оценивания
18.	Иллюстративный материал	– иллюстративный материал в работе представлен недостаточно
		– работа хорошо иллюстрирована, представлены рисунки, графики, схемы, диаграммы и т.д.
		– работа хорошо иллюстрирована, содержатся оригинальные авторские рисунки
19.	Доклад	– доклад не логичен, неправильно структурирован, не отражает сути работы.
		– доклад отражает суть работы, но имеет погрешности в структуре
		– доклад четко структурирован, логичен, полностью отражает суть работы
20.	Защита	– речь сбивчива, не отчетлива, докладчик не ссылается на слайды презентации, не укладывается в лимит времени
		– речь отчетливая, лимит времени соблюден, докладчик ссылается на слайды презентации, но недостаточно комментирует их
		– доклад изложен отчетливо, докладчик хорошо увязывает текст доклада со слайдами презентации, активно комментирует их
21.	Презентация	– содержит не все обязательные компоненты, фон мешает восприятию, много лишнего текста, содержит большие таблицы, иллюстративный материал недостаточен
		– содержит все обязательные компоненты, но есть отдельные недостатки – текст плохо читается, иллюстративный материал без заголовков или подписей данных и т.д.
		– соответствует всем требованиям к презентации
22.	Ответы на вопросы	– не может ответить на вопросы
		– даны ответы на большинство вопросов
		– даны исчерпывающие ответы на все вопросы

Правила формирования итоговой оценки выпускной квалификационной работы

Результаты защиты ВКР определяются оценками «отлично», «хорошо», «удовлетворительно», «неудовлетворительно».

Оценка «отлично» – выставляется в том случае, если ВКР соответствует следующим критериям:

1. Работа носит исследовательский (рационализаторский, изобретательский) характер.
2. Тема работы актуальна.
3. Четко сформулированы тема, цель и задачи исследования.
4. Работа отличается определенной новизной.
5. Работа выполнена самостоятельно.
6. Работа имеет практическое или теоретическое значение.
7. На основе изученной литературы сделаны обобщения, сравнения с собственными результатами и аргументированные выводы.
8. В тексте имеется ссылки на все литературные источники.
9. Содержание работы полностью соответствует теме, целям и задачам.
10. Выбранные методики исследования целесообразны.
11. В работе использованы средства математической или статистической обработки данных.

12. Анализируемый материал имеет достаточный объем и позволяет сделать достоверные выводы.
13. Исследуемая проблема достаточно раскрыта.
14. Выводы четко сформулированы, достоверны, опираются на полученные результаты и соответствуют поставленным задачам.
15. ВКР написана с соблюдением настоящих требований к структуре, содержанию и оформлению.
16. Работа написана научным языком, текст работы соответствует нормам русского литературного языка, работа вычитана и не содержит опечаток.
17. Список литературы отражает информацию по теме исследования, оформлен в соответствии с требованиями.
18. Работа содержит достаточный иллюстративный материал, в том числе выполненный автором самостоятельно на основе результатов исследования.
19. Доклад четко структурирован, логичен, полностью отражает суть работы.
20. На защите докладчик показал знание исследуемой проблемы и умение вести научную дискуссию, обладает культурой речи.
21. Докладчик активно работает со слайдами презентации, комментирует их.
22. Презентация отражает содержание работы и соответствует предъявляемым требованиям.
23. Даны четкие ответы на вопросы.
24. Рецензент оценивает работу на «отлично»

Возможно наличие 2-3 незначительных недочетов, однако характер недочетов не должен иметь принципиальный характер.

Оценка «хорошо» – оценка может быть снижена за следующие недостатки:

1. Список литературы не полностью отражает имеющиеся информационные источники по теме исследования.
2. Работа недостаточно аккуратно оформлена, текст работы частично не соответствует нормам русского языка.
3. Недостаточно представлен иллюстративный материал.
4. Содержание и результаты исследования доложены недостаточно четко.
5. Выпускник дал ответы не на все заданные вопросы.

Оценка «удовлетворительно» – оценка может быть снижена за следующие недостатки:

1. К выпускной работе имеются замечания по содержанию и по глубине проведенного исследования.
2. Анализ материала носит фрагментарный характер.
3. Выводы слабо аргументированы, достоверность вызывает сомнения.
4. Библиография ограничена, не использован необходимый для освещения темы материал.
5. Работа оформлена неаккуратно, содержит опечатки и другие технические погрешности.
6. Работа доложена неубедительно, не на все предложенные вопросы даны удовлетворительные ответы.
7. На защите студент не сумел достаточно четко изложить основные положения и материал исследований, испытал затруднения при ответах на вопросы членов комиссии.

Оценка «неудовлетворительно» – оценка может быть снижена за следующие недостатки:

1. Цель и задачи сформулированы некорректно или не соответствуют теме исследования.
2. Содержание не соответствует теме работы.
3. Анализируемый материал имеет недостаточный объем и не позволяет сделать достоверные выводы.

4. Выводы отсутствуют или носят тривиальный характер. Не соответствуют поставленным задачам.
5. Присутствуют грубые фактические ошибки.
6. Работа содержит существенные теоретические ошибки или поверхностную аргументацию основных положений.
7. Работа носит откровенно компилятивный характер.
8. Работа опирается лишь на Интернет-источники.
9. Работа имеет много замечаний в отзывах руководителя, рецензента.
10. Студент слабо разбирается в теме своего исследования, не знаком с основными проблемами, понятиями и методами.
11. Работа доложена неубедительно, непоследовательно, нелогично.
12. Студент не может ответить на вопросы комиссии.

ПРИЛОЖЕНИЯ

Приложение 1

Образец оформления титульного листа квалификационной работы

Министерство образования и науки РФ
ФГБОУ ВО «Тверской государственный университет»
Биологический факультет
Направление «_____»
Профиль «_____»

ВЫПУСКНАЯ РАБОТА БАКАЛАВРА

_____
(тема)

Автор:
Ф.И.О.

Научный руководитель:
ученая степень, звание,
Ф.И.О.

Допущен (а) к защите:

Руководитель ООП:

_____

(подпись, дата)

Заведующий кафедрой: _____

(наименование)

_____

(подпись, дата)

Тверь 2015

Приложение 2

Образец оформления заключительного листа квалификационной работы

Подпись автора работы: _____

Дата: _____

Выпускная квалификационная работа допущена к защите.
Назначен рецензент:

_____

_____
(фамилия, имя, отчество рецензента, ученая степень, ученое звание)

Зав. кафедрой: _____ (подпись)

Протокол заседания кафедры
№ _____ от «_____» _____ 20 __ г.

Защита в ГЭК с оценкой «_____»

Дата: _____

Секретарь ГЭК: _____

Приложение 3

Образец справки, подтверждающей предоставление выпускной квалификационной работы для размещения на сайте ТвГУ

СПРАВКА

Выдана в том, что выпускная квалификационная работа и отзыв научного руководителя приняты для размещения на сайте ТвГУ.

ФИО студента _____

ФИО научного руководителя_____

Название работы _____

_____

Дата защиты _____

Дата сдачи документов _____

Секретарь ГЭК _____ (_____)